Transmotec

ELEKTROZYLINDER

DMA SERIE

102 mm bis 610 mm Bewegung
7000 N

© Copyright Transmotec
Rev. 2018 - Änderungen vorbehalten

DMA Serie 102-610 mm 3500 N

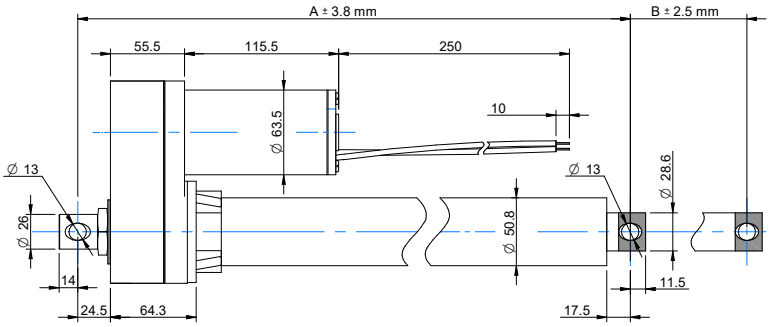

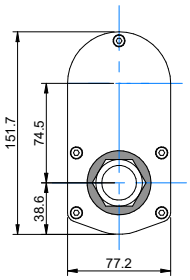

Einheit: mm

TYPENSCHLÜSSEL

DMA - SPANNUNG - UNTERSETZUNG - A - HUBLÄNGE - IP65

(z.B.): DMA-12-20-A-305-IP65

ELEKTROZYLINDER DATEN			
Untersetzung	10	20	40
Spannung (VDC)	12/24	12/24	12/24
Strom bei max. Belastung (A)	18/9	13/6.5	11/5.5
Max. Belastung (N)	1500	2500	3500
Max. statische Belastung (N)	4500	4500	4500
Geschwindigkeit bei Max. Belastung	27	14	7
Geschwindigkeit ohne Last (mm/s)	34	17	8

ELEKTROZYLINDER HUBLÄNGE DATEN						
Hublänge B (mm)	102	153	203	305	457	610
Eingefahrene Länge A (mm)	262	313	364	465	668	821
Lebensdauer Anzahl Einzelhübe	39.000	26.000	20.000	12.000	8.700	6.500
Gewicht (Kg)	4.3	4.6	4.9	5.4	6.2	7.8

BESONDERHEITEN DES ANTRIEBS UND STANDARD-DATEN	STANDARD	OPTIONEN
Typ	Elektrozylinder	
Motorentyp	Bürste PM DC Motor	
Kabel	250 mm	Länge, Typ und Stecker
Spannung	12 oder 24 VDC	36 oder 48 VDC
Spindel	ACME Steigung 3 mm	
Geräuschpegel	≤ 70 dB (A)	
Lebensdauer	4 million mm Gesamthub	
Endschalter	Nein	
Überlastschutz	Durch Kupplung	
Bewegungsrichtung	Durch Spannungspolarität	
Hubtoleranz	±2.5 mm	
Einschaltdauer	25%	
Max. Belastungsdauer	1 min. max. Belastung	
Schutzklasse	IP65	
Isolationsklasse	F	
Max. Motor Wicklungstemperatur	155 °C	
EMC	EN55014 IEC61000	
Getriebe Material	Metall Stimräder	
Gehäuse Material	Aluminiumlegierung	
Außenrohr und Schubstangenmaterial	Steel 12L14 STKM11A	
Rückführung	Keine	
Betriebs-und Lagertemperatur	-26°C~+65°C	-40°C~+65°C
Herstellung Qualitätsstandards	ISO 9001:2008	
RoHS-Konformität	Ja	
CE-Kennzeichnung	Ja	
UL-Zulassung	Nein	Ja

Motor Schaltplan

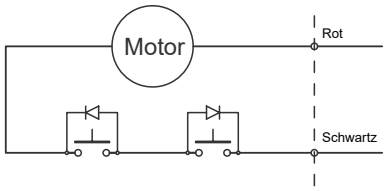

© Copyright Transmotec
Rev 2018 - Änderungen vorbehalten

DMA Serie 102-610 mm 3500 N Potentiometer

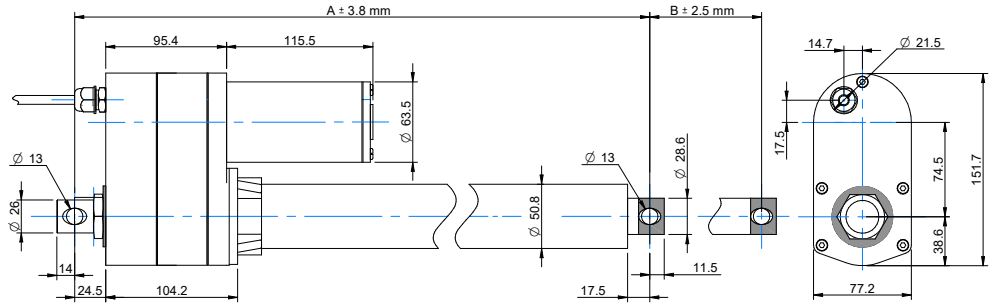

Einheit: mm

TYPENSCHLÜSSEL

DMA - SPANNUNG - UNTERSETZUNG - A - HUBLÄNGE - POT - IP65

(z.B.): DMA-12-20-A-305-POT-IP65

ELEKTROZYLINDER DATEN			
Untersetzung	10	20	40
Spannung (VDC)	12/24	12/24	12/24
Strom bei max. Belastung (A)	18/9	13/6.5	11/5.5
Max. Belastung (N)	1500	2500	3500
Max. statische Belastung (N)	4500	4500	4500
Geschwindigkeit bei Max. Belastung	27	14	7
Geschwindigkeit ohne Last (mm/s)	34	17	8

ELEKTROZYLINDER HUBLÄNGE DATEN						
Hublänge B (mm)	102	153	203	305	457	610
Eingefahrene Länge A (mm)	302	353	404	505	708	861
Rückführung (Ω/mm)	100	67	50	33	22	17
Lebensdauer Anzahl Einzelhübe	39.000	26.000	20.000	13.000	8.700	6.500
Gewicht (g)	4.3	4.6	4.9	5.4	6.2	7.8

BESONDERHEITEN DES ANTRIEBS UND STANDARD-DATEN	STANDARD	OPTIONEN
Typ	Elektrozylinder	
Motorentyp	Bürste PM DC Motor	
Kabel	250 mm	Länge, Typ und Stecker
Spannung	12 oder 24 VDC	36 oder 48 VDC
Spindel	ACME Steigung 3 mm	
Geräuschpegel	≤ 70 dB (A)	
Lebensdauer	4 million mm Gesamthub	
Endschalter	Nein	
Überlastschutz	Durch Kupplung	
Bewegungsrichtung	Durch Spannungspolarität	
Hubtoleranz	±2.5 mm	
Einschaltdauer	25%	
Max. Belastungsdauer	1 min. max. Belastung	
Schutzklasse	IP65	
Isolationsklasse	F	
Max. Motor Wicklungstemperatur	155 °C	
EMC	EN55014 IEC61000	
Getriebe Material	Metall Stirnräder	
Gehäuse Material	Aluminiumlegierung	
Außenrohr und Schubstangenmaterial	Steel 12L14 STKM11A	
Rückführung	Potentiometer	
Betriebs-und Lagertemperatur	-26°C~+65°C	-40°C~+65°C
Herstellung Qualitätsstandards	ISO 9001:2008	
RoHS-Konformität	Ja	
CE-Kennzeichnung	Ja	
UL-Zulassung	Nein	Ja

POTENTIOMETER DATEN	
Typ	Draht gewickelt
Widerstand	0.3 - 9.7 kΩ
Auflösung	0.025%
Widerstandstoleranz	±5%
Linearität	±0.25%
Kabel	3+2 leads 250 mm

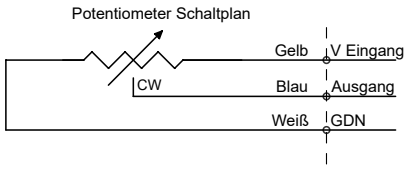

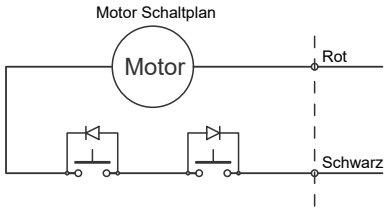

© Copyright Transmotec
Rev 2018 - Änderungen vorbehalten

DMA Serie 102-610 mm 3500 N Endschalter

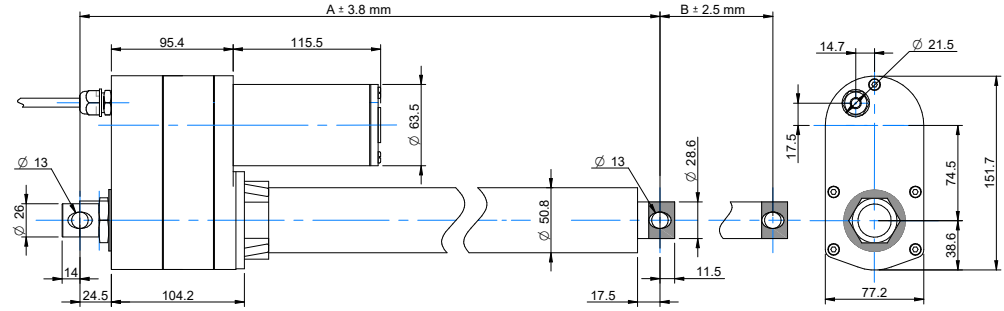

Einheit: mm

TYPENSCHLÜSSEL

DMA - SPANNUNG - UNTERSETZUNG - A - HUBLÄNGE - LT - IP65

(z.B.): DMA-12-20-A-305-LT-IP65

ELEKTROZYLINDER DATEN			
Untersetzung	10	20	40
Spannung (VDC)	12/24	12/24	12/24
Strom bei max. Belastung (A)	18/9	13/6.5	11/5.5
Max. Belastung (N)	1500	2500	3500
Max. statische Belastung (N)	4500	4500	4500
Geschwindigkeit bei Max. Belastung	27	14	7
Geschwindigkeit ohne Last (mm/s)	34	17	8

ACTUATOR STROKE DATA						
Hublänge B (mm)	102	153	203	305	457	610
Eingefahrene Länge A (mm)	359	410	460	613	765	918
Lebensdauer Anzahl Einzelhübe	39.000	26.000	20.000	13.000	8.700	6.500
Gewicht (Kg)	4.3	4.6	4.9	5.4	6.2	7.8

ACTUATOR FEATURES AND STANDARD DATA	STANDARD	OPTIONEN
Typ	Elektrozylinder	
Motorentyp	Bürste PM DC Motor	
Kabel	250 mm	Länge, Typ und Stecker
Spannung	12 oder 24 VDC	36 oder 48 VDC
Spindel	ACME Steigung 3 mm	
Geräuschpegel	≤ 70 dB (A)	
Lebensdauer	4 million mm Gesamthub	
Endschalter	Ja	
Überlastschutz	Durch Kupplung	
Bewegungsrichtung	Durch Spannungspolarität	
Hubtoleranz	±2.5 mm	
Einschaltdauer	25%	
Max. Belastungsdauer	1 min. max. Belastung	
Schutzklasse	IP65	
Isolationsklasse	F	
Max. Motor Wicklungstemperatur	155 °C	
EMC	EN55014 IEC61000	
Getriebe Material	Metall Stirnräder	
Gehäuse Material	Aluminiumlegierung	
Außenrohr und Schubstangenmaterial	Steel 12L14 STKM11A	
Rückführung	Keine	
Betriebs-und Lagertemperatur	-26°C~+65°C	-40°C~+65°C
Herstellung Qualitätsstandards	ISO 9001:2008	
RoHS-Konformität	Ja	
CE-Kennzeichnung	Ja	
UL-Zulassung	Nein	Ja

Motor Schaltplan

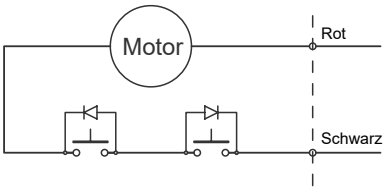

© Copyright Transmotec
Rev 2018 - Änderungen vorbehalten

DMA Serie 102-610 mm 3500 N Endschalter Potentiometer

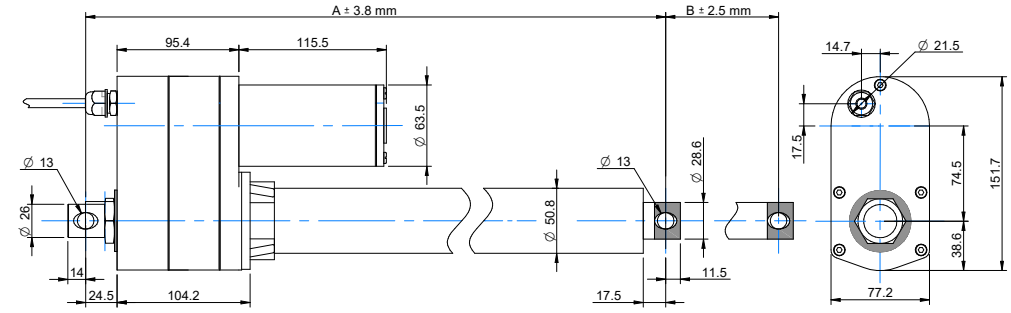

Einheit: mm

TYPENSCHLÜSSEL

DMA - SPANNUNG - UNTERSETZUNG - A - HUBLÄNGE - LT - POT - IP65

(z.B.): DMA-12-20-A-305-LT-POT-IP65

ELEKTROZYLINDER DATEN			
Untersetzung	10	20	40
Spannung (VDC)	12/24	12/24	12/24
Strom bei max. Belastung (A)	18/9	13/6.5	11/5.5
Max. Belastung (N)	1500	2500	3500
Max. statische Belastung (N)	4500	4500	4500
Geschwindigkeit bei Max. Belastung	27	14	7
Geschwindigkeit ohne Last (mm/s)	34	17	8

ELEKTROZYLINDER HUB-LÄNGE DATEN						
Hublänge B (mm)	102	153	203	305	457	610
Eingefahrene Länge A (mm)	359	410	460	613	765	918
Rückführung (Ω/mm)	100	67	50	33	22	17
Lebensdauer Anzahl Einzelhübe	39.000	26.000	20.000	13.000	8.700	6.500
Gewicht (g)	4.3	4.6	4.9	5.4	6.2	7.8

BESONDERHEITEN DES ANTRIEBS UND STANDARD-DATEN	STANDARD	OPTIONEN
Typ	Elektrozylinder	
Motorentyp	Bürste PM DC Motor	
Kabel	250 mm	Länge, Typ und Stecker
Spannung	12 oder 24 VDC	36 oder 48 VDC
Spindel	ACME Steigung 3 mm	
Geräuschpegel	≤ 70 dB (A)	
Lebensdauer	4 million mm Gesamthub	
Endschalter	Ja	
Überlastschutz	Durch Kupplung	
Bewegungsrichtung	Durch Spannungspolarität	
Hubtoleranz	±2.5 mm	
Einschaltdauer	25%	
Max. Belastungsdauer	1 min. max. Belastung	
Schutzklasse	IP65	
Isolationsklasse	F	
Max. Motor Wicklungstemperatur	155 °C	
EMC	EN55014 IEC61000	
Getriebe Material	Metall Stirnräder	
Gehäuse Material	Aluminiumlegierung	
Außenrohr und Schubstangenmaterial	Steel 12L14 STKM11A	
Rückführung	Keine	
Betriebs-und Lagertemperatur	-26°C~+65°C	-40°C~+65°C
Herstellung Qualitätsstandards	ISO 9001:2008	
RoHS-Konformität	Ja	
CE-Kennzeichnung	Ja	
UL-Zulassung	Nein	Ja

POTENTIOMETER DATEN	
Typ	Draht gewickelt
Widerstand	0.3 - 9.7 kΩ
Auflösung	0.025%
Widerstandstoleranz	±5%
Linearität	±0.25%
Kabel	3+2 leads 250 mm

Potentiometer Schaltplan

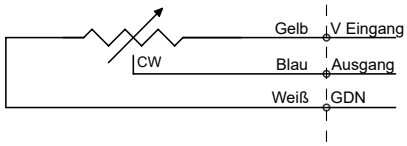

Motor Schaltplan

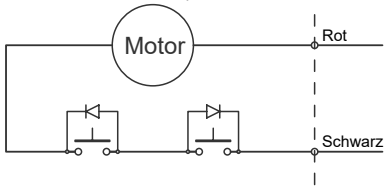

© Copyright Transmotec
Rev 2018 - Änderungen vorbehalten

DMA Serie Kugelgewindespindel 102-610 mm 7000 N

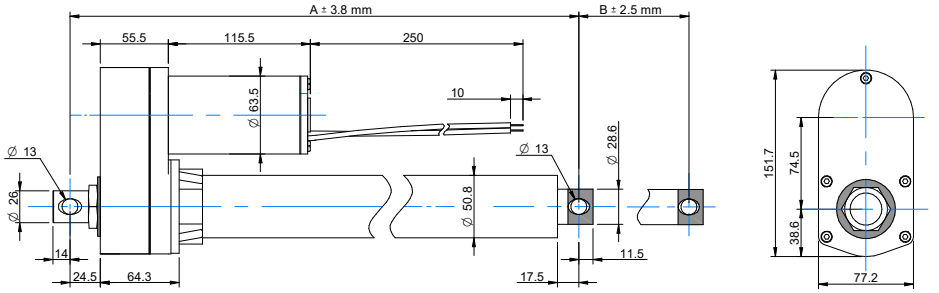

Einheit: mm

TYPENSCHLÜSSEL

DMA - SPANNUNG - UNTERSETZUNG - B - HUBLÄNGE - IP65

(z.B.): DMA-12-20-B-305-IP65

ELEKTROZYLINDER DATEN

Untersetzung	5	10	20	30	40
Spannung (VDC)	12/24	12/24	12/24	12/24	12/24
Strom bei max. Belastung (A)	28/14	18/9	13/7	13/7	11/5.5
Max. Belastung (N)	2600	3500	4500	6000	7000
Max. statische Belastung (N)	13600	13600	13600	13600	13600
Geschwindigkeit bei Max. Belastung	47	27	14	10	7
Geschwindigkeit ohne Last (mm/s)	67	34	17	11	8

ELEKTROZYLINDER HUBLÄNGE DATEN

Hublänge B (mm)	102	153	203	305	457	610
Eingefahrene Länge A (mm)	302	353	404	506	735	888
Lebensdauer Anzahl Einzelhübe	39.000	26.000	20.000	13.000	8.700	6.500
Gewicht (Kg)	4.3	4.6	4.9	5.4	6.2	7.8

BESONDERHEITEN DES ANTRIEBS UND STANDARD-DATEN

	STANDARD	OPTIONEN
Typ	Elektrozylinder	
Motorentyp	Bürste PM DC Motor	
Kabel	250 mm	Länge, Typ und Stecker
Spannung	12 oder 24 VDC	36 oder 48 VDC
Spindel	Kugelgewindespindel	
Geräuschpegel	≤ 70 dB (A)	
Lebensdauer	4 million mm Gesamthub	
Endschalter	Nein	
Überlastschutz	Durch Kupplung	
Bewegungsrichtung	Durch Spannungspolarität	
Hubtoleranz	±2.5 mm	
Einschaltdauer	25%	
Max. Belastungsdauer	1 min. max. Belastung	
Schutzklasse	IP65	
Isolationsklasse	F	
Max. Motor Wicklungstemperatur	155 °C	
EMC	EN55014 IEC61000	
Getriebe Material	Metall Stirnräder	
Gehäuse Material	Aluminiumlegierung	
Außenrohr und Schubstangenmaterial	Steel 12L14 STKM11A	
Rückführung	Keine	
Betriebs-und Lagertemperatur	-26°C~+65°C	-40°C~+65°C
Herstellung Qualitätsstandards	ISO 9001:2008	
RoHS-Konformität	Ja	
CE-Kennzeichnung	Ja	
UL-Zulassung	Nein	Ja

Motor Schaltplan

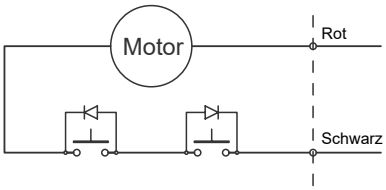

© Copyright Transmotec
Rev 2018 - Änderungen vorbehalten

DMA Serie Kugelgewindespindel 102-610 mm 7000 N Potentiometer

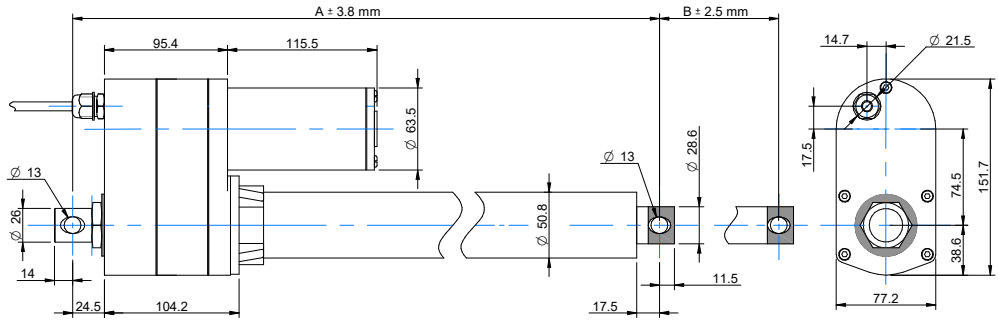

Einheit: mm

TYPENSCHLÜSSEL

DMA - SPANNUNG - UNTERSETZUNG - B - HUBLÄNGE - POT - IP65

(z.B.): DMA-12-20-B-305-POT-IP65

ELEKTROZYLINDER DATEN

Untersetzung	5	10	20	30	40
Spannung (VDC)	12/24	12/24	12/24	12/24	12/24
Strom bei max. Belastung (A)	28/14	18/9	13/7	13/7	11/5.5
Max. Belastung (N)	2600	3500	4500	6000	7000
Max. statische Belastung (N)	13600	13600	13600	13600	13600
Geschwindigkeit bei Max. Belastung	47	27	14	10	7
Geschwindigkeit ohne Last (mm/s)	67	34	17	11	8

ELEKTROZYLINDER HUBLÄNGE DATEN

Hublänge B (mm)	102	153	203	305	457	610
Eingefahrene Länge A (mm)	342	393	444	546	775	928
Rückführung (Ω/mm)	100	67	50	33	22	17
Lebensdauer Anzahl Einzelhübe	39.000	26.000	20.000	13.000	8.700	6.500
Gewicht (g)	4.3	4.6	4.9	5.4	6.2	7.8

BESONDERHEITEN DES ANTRIEBS UND STANDARD-DATEN

	STANDARD	OPTIONEN
Typ	Elektrozylinder	
Motorentyp	Bürste PM DC Motor	
Kabel	250 mm	Länge, Typ und Stecker
Spannung	12 oder 24 VDC	36 oder 48 VDC
Spindel	Kugelgewindespindel	
Geräuschpegel	≤ 70 dB (A)	
Lebensdauer	4 million mm Gesamthub	
Endschalter	Nein	
Überlastschutz	Durch Kupplung	
Bewegungsrichtung	Durch Spannungspolarität	
Hubtoleranz	±2.5 mm	
Einschaltdauer	25%	
Max. Belastungsdauer	1 min. max. Belastung	
Schutzklasse	IP65	
Isolationsklasse	F	
Max. Motor Wicklungstemperatur	155 °C	
EMC	EN55014 IEC61000	
Getriebe Material	Metall Stirnräder	
Gehäuse Material	Aluminiumlegierung	
Außenrohr und Schubstangenmaterial	Steel 12L14 STKM11A	
Rückführung	Potentiometer	
Betriebs-und Lagertemperatur	-26°C~+65°C	-40°C~+65°C
Herstellung Qualitätsstandards	ISO 9001:2008	
RoHS-Konformität	Ja	
CE-Kennzeichnung	Ja	
UL-Zulassung	Nein	Ja

POTENTIOMETER DATEN

Typ	Draht gewickelt
Widerstand	0.3 - 9.7 kΩ
Auflösung	0.025%
Widerstandstol-	±5%
Linearität	±0.25%
Kabel	3+2 leads 250 mm

Potentiometer Schaltplan

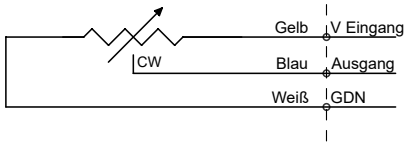

Motor Schaltplan

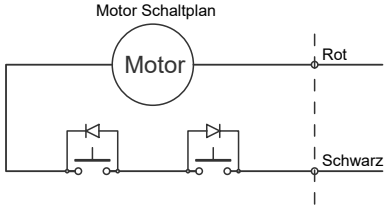

© Copyright Transmotec
Rev 2018 - Änderungen vorbehalten

DMA Serie Kugelgewindespindel 102-610 mm 7000 N Endschalter

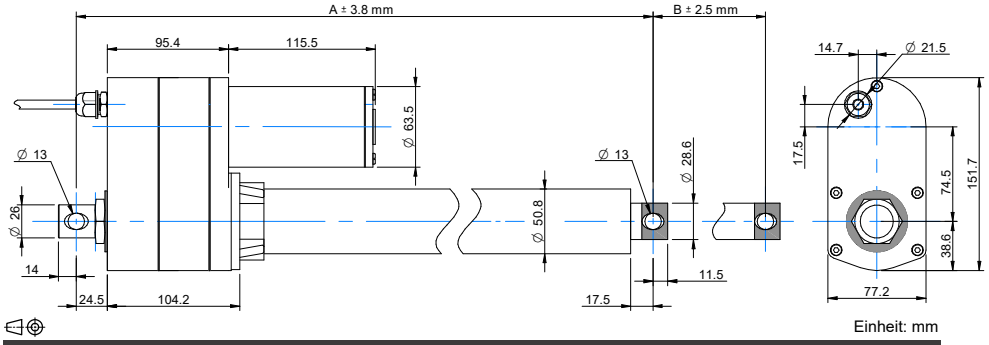

TYPENSCHLÜSSEL

DMA - SPANNUNG - UNTERSETZUNG - B - HUBLÄNGE - LT - IP65

(z.B.): DMA-12-20-B-305-LT-IP65

ELEKTROZYLINDER					
Untersetzung	5	10	20	30	40
Spannung (VDC)	12/24	12/24	12/24	12/24	12/24
Strom bei max. Belastung (A)	28/14	18/9	13/7	13/7	11/5.5
Max. Belastung (N)	2600	3500	4500	6000	7000
Max. statische Belastung (N)	13600	13600	13600	13600	13600
Geschwindigkeit bei Max. Belastung	47	27	14	10	7
Geschwindigkeit ohne Last (mm/s)	67	34	17	11	8

ELEKTROZYLINDER HUBLÄNGE DATEN						
Hublänge B (mm)	102	153	203	305	457	610
Eingefahrene Länge A (mm)	399	450	501	680	832	985
Lebensdauer Anzahl Einzelhübe	39.000	26.000	20.000	13.000	8.700	6.500
Gewicht (Kg)	4.3	4.6	4.9	5.4	6.2	7.8

BESONDERHEITEN DES ANTRIEBS UND STANDARD-DATEN	STANDARD	OPTIONEN
Typ	Elektrozylinder	
Motorentyp	Bürste PM DC Motor	
Kabel	250 mm	Länge, Typ und Stecker
Spannung	12 oder 24 VDC	36 oder 48 VDC
Spindel	Kugelgewindespindel	
Geräuschpegel	≤ 70 dB (A)	
Lebensdauer	4 million mm Gesamthub	
Endschalter	Ja	
Überlastschutz	Durch Kupplung	
Bewegungsrichtung	Durch Spannungspolarität	
Hubtoleranz	±2.5 mm	
Einschaltdauer	25%	
Max. Belastungsdauer	1 min. max. Belastung	
Schutzklasse	IP65	
Isolationsklasse	F	
Max. Motor Wicklungstemperatur	155 °C	
EMC	EN55014 IEC61000	
Getriebe Material	Metall Stirnräder	
Gehäuse Material	Aluminiumlegierung	
Außenrohr und Schubstangenmaterial	Steel 12L14 STKM11A	
Rückführung	Nein	
Betriebs-und Lagertemperatur	-26°C~+65°C	-40°C~+65°C
Herstellung Qualitätsstandards	ISO 9001:2008	
RoHS-Konformität	Ja	
CE-Kennzeichnung	Ja	
UL-Zulassung	Nein	Ja

Motor Schaltplan

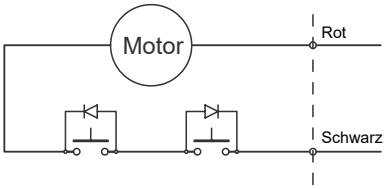

© Copyright Transmotec
Rev 2018 - Änderungen vorbehalten

DMA Serie Kugelgewindespindel 102-610 mm 7000 N Endschalter Potentiometer

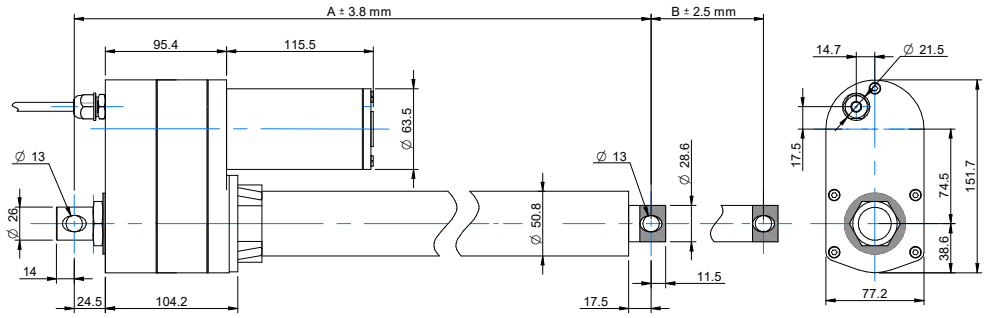

Einhet: mm

TYPENSCHLÜSSEL

DMA - SPANNUNG - UNTERSETZUNG - B - HUBLÄNGE - LT - POT - IP65

(z.B.): DMA-12-20-B-305-LT-POT-IP65

ELEKTROZYLINDER DATEN

Untersetzung	5	10	20	30	40
Spannung (VDC)	12/24	12/24	12/24	12/24	12/24
Strom bei max. Belastung (A)	28/14	18/9	13/7	13/7	11/5.5
Max. Belastung (N)	2600	3500	4500	6000	7000
Max. statische Belastung (N)	13600	13600	13600	13600	13600
Geschwindigkeit bei Max. Belastung	47	27	14	10	7
Geschwindigkeit ohne Last (mm/s)	67	34	17	11	8

ELEKTROZYLINDER HUBLÄNGE DATEN

Hublänge B (mm)	102	153	203	305	457	610
Eingefahrene Länge A (mm)	399	450	501	680	832	985
Rückführung (Ω/mm)	100	67	50	33	22	17
Lebensdauer Anzahl Einzelhübe	39.000	26.000	20.000	13.000	8.700	6.500
Gewicht (g)	4.3	4.6	4.9	5.4	6.2	7.8

BESONDERHEITEN DES ANTRIEBS UND STANDARD-DATEN

	STANDARD	OPTIONEN
Typ	Elektrozylinder	
Motorentyp	Bürste PM DC Motor	
Kabel	250 mm	Länge, Typ und Stecker
Spannung	12 oder 24 VDC	36 oder 48 VDC
Spindel	Kugelgewindespindel	
Geräuschpegel	≤ 70 dB (A)	
Lebensdauer	4 million mm Gesamthub	
Endschalter	Ja	
Überlastschutz	Durch Kupplung	
Bewegungsrichtung	Durch Spannungspolarität	
Hubtoleranz	±2.5 mm	
Einschaltdauer	25%	
Max. Belastungsdauer	1 min. max. Belastung	
Schutzklasse	IP65	
Isolationsklasse	F	
Max. Motor Wicklungstemperatur	155 °C	
EMC	EN55014 IEC61000	
Getriebe Material	Metall Stirnräder	
Gehäuse Material	Aluminiumlegierung	
Außenrohr und Schubstangenmaterial	Steel 12L14 STKM11A	
Rückführung	Potentiometer	
Betriebs-und Lagertemperatur	-26°C~+65°C	-40°C~+65°C
Herstellung Qualitätsstandards	ISO 9001:2008	
RoHS-Konformität	Ja	
CE-Kennzeichnung	Ja	
UL-Zulassung	Nein	Ja

POTENTIOMETER DATEN

Typ	Draht gewickelt
Widerstand	0.3 - 9.7 kΩ
Auflösung	0.025%
Widerstandstol-	±5%
Linearität	±0.25%
Kabel	3+2 leads 250 mm

Potentiometer Schaltplan

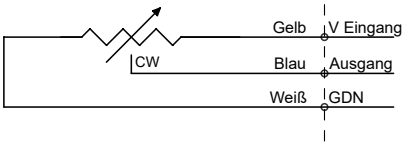

Motor Schaltplan

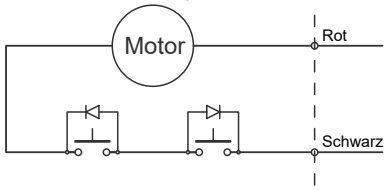

© Copyright Transmotec
Rev 2018 - Änderungen vorbehalten